L2e • L5e
ÉQUIPEMENTS

PULSE 3

LE SCOOTER 3 ROUES ÉLECTRIQUE

	DE SÉRIE	EN OPTION
Véhicule		
Système pendulaire exclusif breveté : stabilité et maniabilité du véhicule	•	
Châssis renforcé adapté à une utilisation intensive et professionnelle	•	
Poste de conduite défini par ergonomes du travail	•	
Selle confort + bi-densité et réglable 3 positions longitudinales	•	
Carrrosserie ABS teintée masse haute tenue UV	•	
Couleur standard : Blanc RAL 1099	•	
Panneaux de carrosserie démontables et interchangeables	•	
Couleurs spécifiques		•
Toutes adaptations spécifiques étudiables selon la faisabilité		•
Sécurité		
Freinage assuré par freins hydrauliques indépendants AV/AR avec étriers flottants à disques ventilés (L2e et L5e) / Freinage combiné et pédale (L5e) - Disque AV : Ø220mm / Disque AR : Ø180mm (L2e et L5e)	•	
Frein de parking avec blocage simultané du mouvement pendulaire (immobilisation véhicule chargé sur pente 20%)	•	
Stationnement stabilisé sans béquille	•	
Rétroviseur droit et gauche	•	
Avertisseur sonore, avertisseur piéton, bip de recul, avertisseur sonore de non présence de conducteur sur la selle	•	
Bumper arrière haut de protection carrosserie et marchandises	•	
Bumpers latéraux gauche et droit protection des pieds du pilote	•	
Troisième feu de stop	•	
Pare-vent		•
Pare-vent avec protection de jambes		•
Chargements		
Zone de chargement avant sur structure tubulaire acier pour recevoir un stock	•	
Stock arrière rigide (320 litres)	•	
Coffre sous selle verrouillable (10 litres)	•	
Stock arrière grand volume (550 litres)		•
Contenant avant (30 litres)		•
Stocks avant et arrière personnalisables à la demande du client		•
Performances électriques		
Charge véhicule sur prise domestique et adaptable en fonction des pays	•	
Accélération fluide et progressive calibrée pour la livraison du dernier kilomètre + réactivité	•	
Récupération de l'énergie au freinage	•	
Sécurité câble de charge	•	
Confort		
Marche arrière motorisée	•	
Combiné compteur avec technologie optical Bonding	•	
Large zone centrale repose pied renforcée en aluminium larmé anti dérapant	•	
Double prise USB 5V 1A sous la selle pour GPS ou smartphone	•	
Câble de charge 5m embarqué	•	
Pneu arrière à bande de roulement plate permettant d'améliorer la stabilité, l'adhérence et le confort	•	

L2e • L5e
CARACTÉRISTIQUES
TECHNIQUES
DIMENSIONS & MASSES

PULSE 3

LE SCOOTER 3 ROUES ÉLECTRIQUE

CARACTÉRISTIQUES TECHNIQUES

BATTERIE	
Type de batterie	Lithium
Poids unitaire en Kg	38 kg
Tension en Volt	51
Capacité batterie unitaire	4,14 kWh (1 batterie) / 8,28 kWh (2 batteries)
BMS intégré à la batterie	oui
Système chauffage	oui

RECHARGE BATTERIES		
Chargeur embarqué	oui	
Secteur d'alimentation	230V-16A	
Durée de charge	4,14 kWh	8,28 kWh
	< 4h	< 8h
Puissance de charge	2 000 W	

VITESSE ET AUTONOMIE	L2e 4,14 kWh	L2e 8,28 kWh	L5e 8,28 kWh
Vitesse maxi à vide	45 km/h	45 km/h	90 km/h
Autonomie en cycle WMTC*	62 km	121 km	115 km

MOTEUR ET TRANSMISSION		
Type de moteur	Moteur Synchrone	
Puissance nominale**	L2e	L5e
	3,9 kW	6,8 kW
Transmission	Réducteur avec différentiel 1/12	
Pneus + Jantes aluminium	Avant : 90/90 R14 Arrière : 145/60 R13	

CHARGES UTILES (kg)

	Litrage	L2e 4,14 kWh	L2e 8,28 kWh	L5e 8,28 kWh
Zone de chargement avant		20 kg	20 kg	20 kg
Sacoche avant	30 litres	20 kg	20 kg	20 kg
Stock arrière rigide	320 litres	45 kg	45 kg	45 kg
Stock arrière rigide grand volume	550 litres	60 kg	60 kg	60 kg
Masse du véhicule* **		240 kg	278 kg	278 kg
Poids Total Autorisé en Charge		483 kg	521 kg	521 kg

DIMENSIONS (mm)

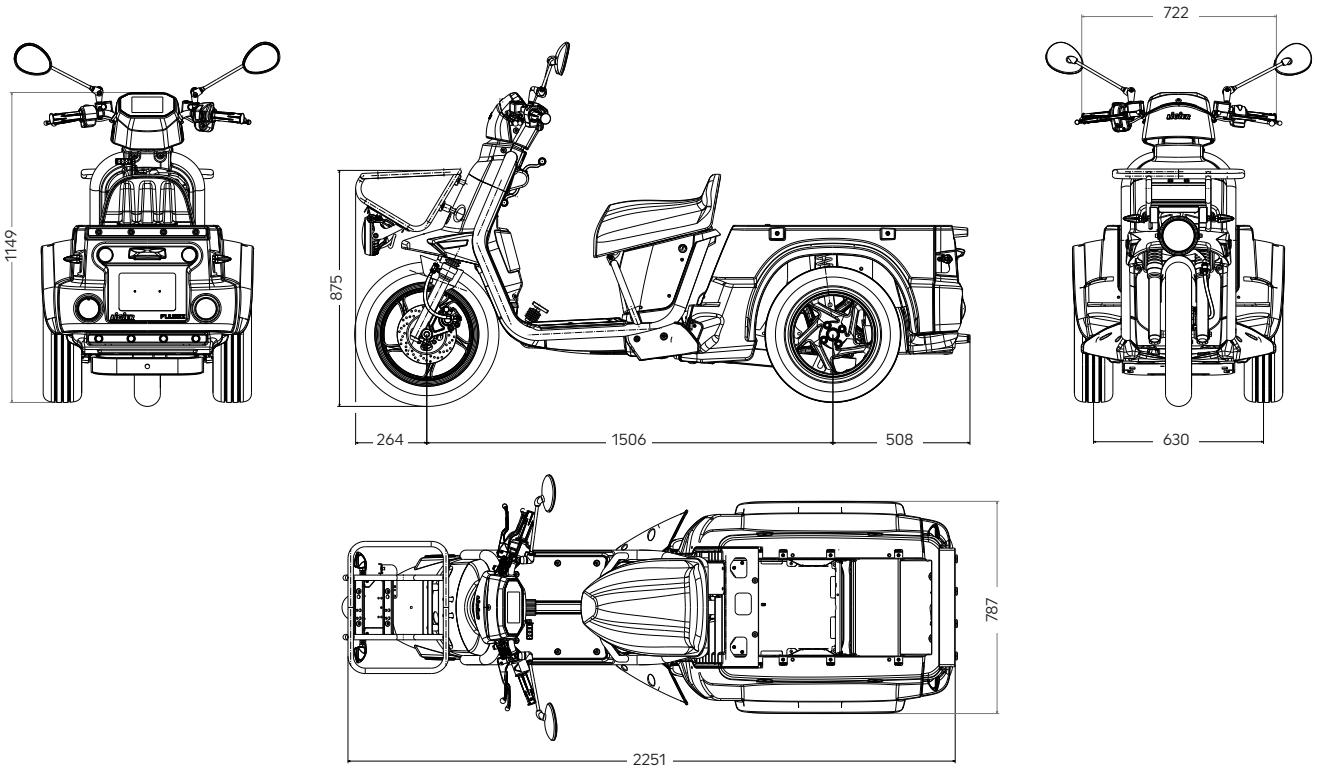

* Valeurs théoriques selon cycle WMTC
** Sur 30 minutes
*** Masse à vide (hors fluides porte-bagages et contenants)

LIGIER PROFESSIONAL
ligier.fr

Conception : Ligier Group 07.2023